RYSUNEK WARSZTATOWY
PŁATWIE STALOWE PŁ4.1- 4.4
SKALA 1:10

poz. PŁATEW PŁ4.1
szt.12
dodatek na spoiny 1,8%

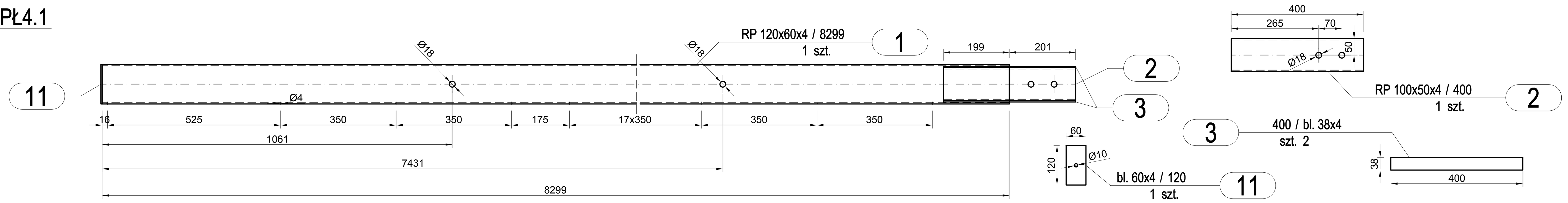

poz. PŁATEW PŁ4.2
szt.12
dodatek na spoiny 1,8%

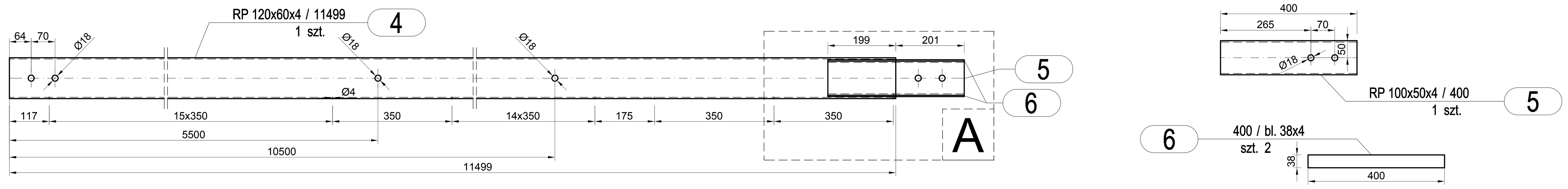

poz. PŁATEW PŁ4.3
szt.12
dodatek na spoiny 1,8%

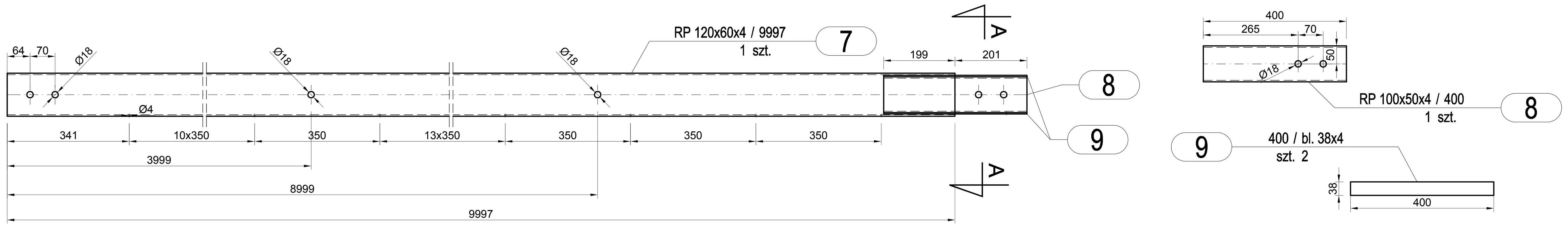

poz. PŁATEW PŁ4.3.1
szt.12
dodatek na spoiny 1,8%

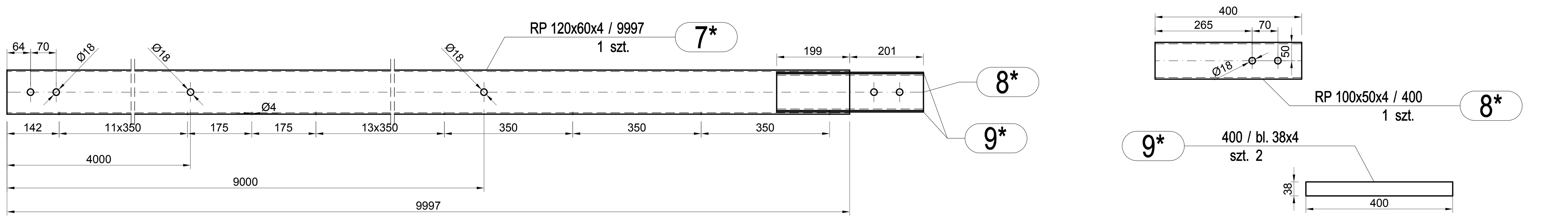

poz. PŁATEW PŁ4.3.2
szt.12
dodatek na spoiny 1,8%

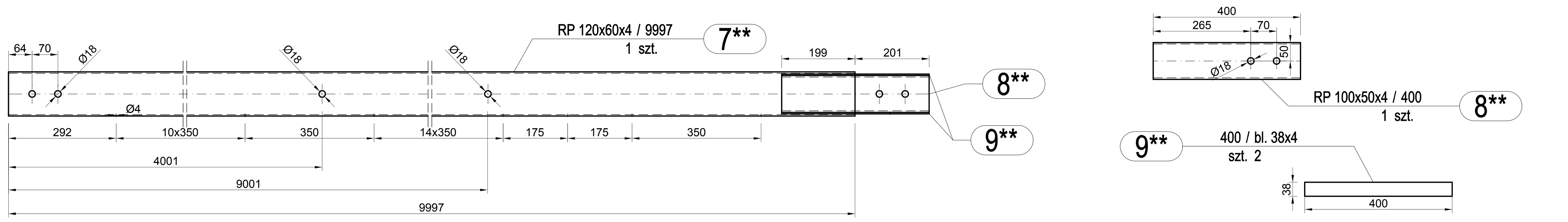

poz. PŁATEW PŁ4.3.3
szt.12
dodatek na spoiny 1,8%

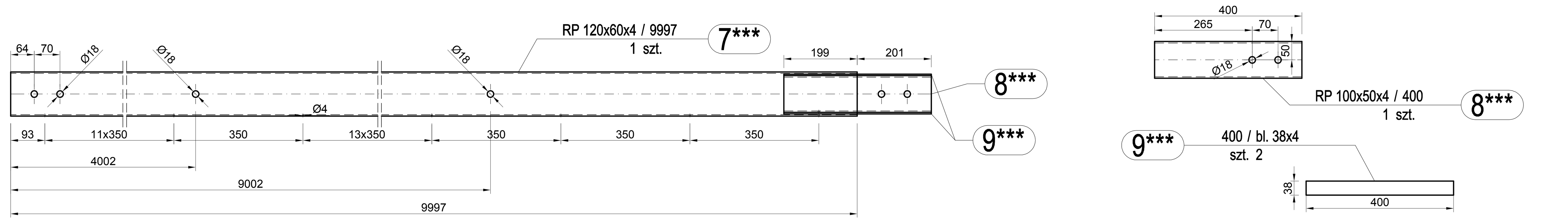

poz. PŁATEW PŁ4.3.4
szt.12
dodatek na spoiny 1,8%

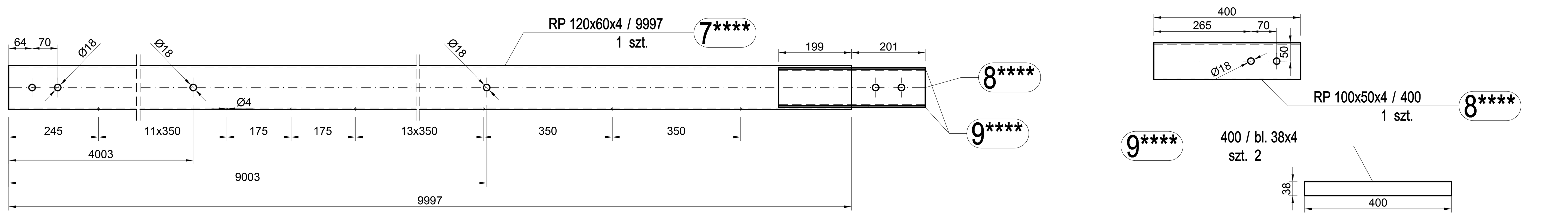

poz. PŁATEW PŁ4.3.5
szt.12
dodatek na spoiny 1,8%

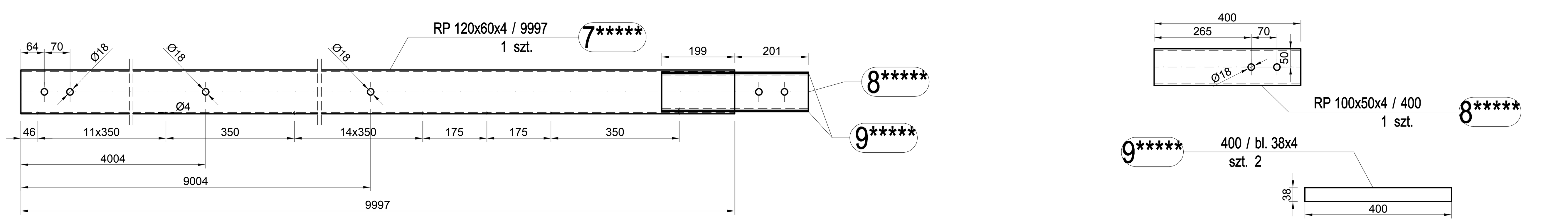

poz. PŁATEW PŁ4.4
szt.12
dodatek na spoiny 1,8%

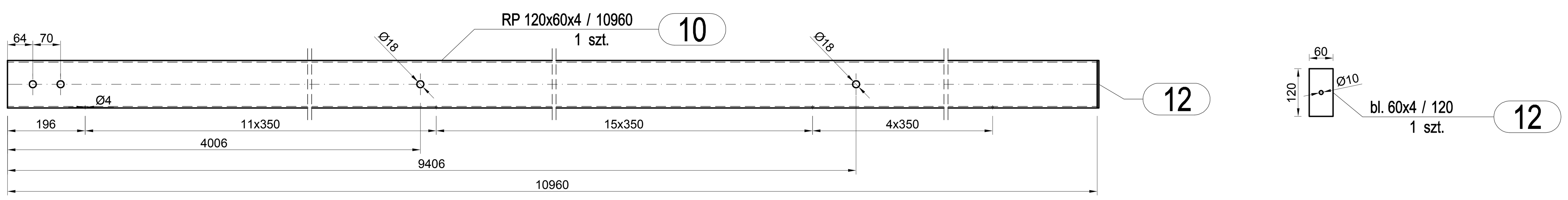

ZESTAWIENIE STALI - KSZTAŁTOWNIKI

Poz.	Profil	Długość [mm]	Liczba [szt]	Masa [kg] jedn.	Masa [kg] 1 szt.	Masa [kg] razem	Materiał	Uwagi
PŁATEW PŁ4.1			12szt.					
1	RP 120x60x4	8299	1	10,7	88,8	88,8	S235JRG2	
11	bl. 60x4	120	1	1,884	0,2	0,2	S235JRG2	
2	RP 100x50x4	400	1	8,78	3,5	3,5	S235JRG2	
3	bl. 38x4	400	2	1,193	0,5	1	S235JRG2	
Razem masa 1 elementu					[kg]	93,5		
Dodatek na spoiny 1,8%					[kg]	1,7		
RAZEM MASA 12 ELEMENTU(ÓW)					[kg]	1142,4		
PŁATEW PŁ4.2			12szt.					
4	RP 120x60x4	11499	1	10,7	123	123	S235JRG2	
5	RP 100x50x4	400	1	8,78	3,5	3,5	S235JRG2	
6	bl. 38x4	400	2	1,193	0,5	1	S235JRG2	
Razem masa 1 elementu					[kg]	127,5		
Dodatek na spoiny 1,8%					[kg]	2,3		
RAZEM MASA 12 ELEMENTU(ÓW)					[kg]	1557,6		
PŁATEW PŁ4.3			12szt.					
7	RP 120x60x4	9997	1	10,7	107	107	S235JRG2	
8	RP 100x50x4	400	1	8,78	3,5	3,5	S235JRG2	
9	bl. 38x4	400	2	1,193	0,5	1	S235JRG2	
Razem masa 1 elementu					[kg]	111,5		
Dodatek na spoiny 1,8%					[kg]	2		
RAZEM MASA 12 ELEMENTU(ÓW)					[kg]	1362		
PŁATEW PŁ4.3.1			12szt.					
7*	RP 120x60x4	9997	1	10,7	107	107	S235JRG2	
8*	RP 100x50x4	400	1	8,78	3,5	3,5	S235JRG2	
9*	bl. 38x4	400	2	1,193	0,5	1	S235JRG2	
Razem masa 1 elementu					[kg]	111,5		
Dodatek na spoiny 1,8%					[kg]	2		
RAZEM MASA 12 ELEMENTU(ÓW)					[kg]	1362		
PŁATEW PŁ4.3.2			12szt.					
7**	RP 120x60x4	9997	1	10,7	107	107	S235JRG2	
8**	RP 100x50x4	400	1	8,78	3,5	3,5	S235JRG2	
9**	bl. 38x4	400	2	1,193	0,5	1	S235JRG2	
Razem masa 1 elementu					[kg]	111,5		
Dodatek na spoiny 1,8%					[kg]	2		
RAZEM MASA 12 ELEMENTU(ÓW)					[kg]	1362		
PŁATEW PŁ4.3.3			12szt.					
7***	RP 120x60x4	9997	1	10,7	107	107	S235JRG2	
8***	RP 100x50x4	400	1	8,78	3,5	3,5	S235JRG2	
9***	bl. 38x4	400	2	1,193	0,5	1	S235JRG2	
Razem masa 1 elementu					[kg]	111,5		
Dodatek na spoiny 1,8%					[kg]	2		
RAZEM MASA 12 ELEMENTU(ÓW)					[kg]	1362		
PŁATEW PŁ4.3.4			12szt.					
7****	RP 120x60x4	9997	1	10,7	107	107	S235JRG2	
8****	RP 100x50x4	400	1	8,78	3,5	3,5	S235JRG2	
9****	bl. 38x4	400	2	1,193	0,5	1	S235JRG2	
Razem masa 1 elementu					[kg]	111,5		
Dodatek na spoiny 1,8%					[kg]	2		
RAZEM MASA 12 ELEMENTU(ÓW)					[kg]	1362		
PŁATEW PŁ4.3.5			12szt.					
7*****	RP 120x60x4	9997	1	10,7	107	107	S235JRG2	
8*****	RP 100x50x4	400	1	8,78	3,5	3,5	S235JRG2	
9*****	bl. 38x4	400	2	1,193	0,5	1	S235JRG2	
Razem masa 1 elementu					[kg]	111,5		
Dodatek na spoiny 1,8%					[kg]	2		
RAZEM MASA 12 ELEMENTU(ÓW)					[kg]	1362		
PŁATEW PŁ4.4			12szt.					
10	RP 120x60x4	10960	1	10,7	117,3	117,3	S235JRG2	
12	bl. 60x4	120	1	1,884	0,2	0,2	S235JRG2	
Razem masa 1 elementu					[kg]	117,5		
Dodatek na spoiny 1,8%					[kg]	2,1		
RAZEM MASA 12 ELEMENTU(ÓW)					[kg]	1435,2		
RAZEM NA RYSUNKU					[kg]	12307,2		

PRZEKRÓJ A-A
skala 1:5

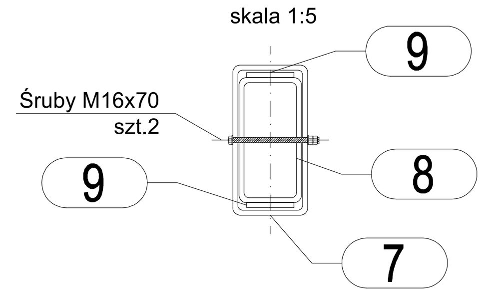

DETAL "A"
skala 1:5

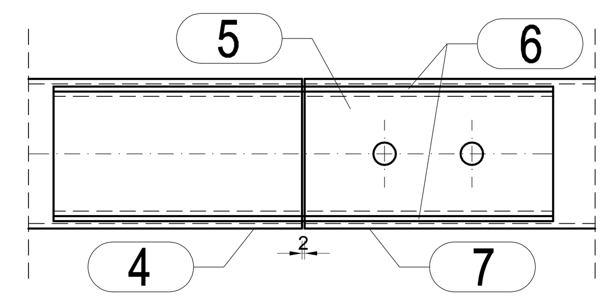

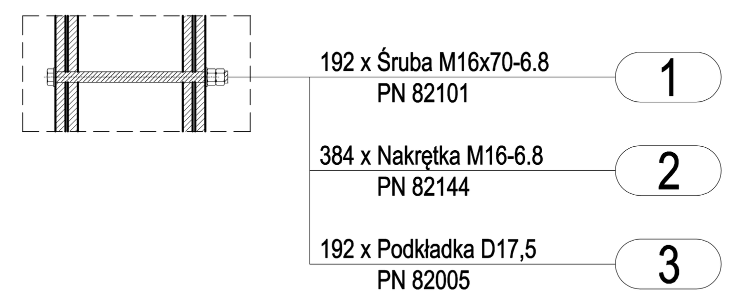

ZESTAWIENIE ŚRUB

Poz.	Nazwa	Liczba [szt]	Masa [kg] 1 szt.	Masa [kg] razem	Uwagi
		1szt.			
1	Śruba M16x70-6.8	192	0,153	29,376	PN 82101
2	Nakrętka M16-6.8	384	0,0337	12,9408	PN 82144
3	Podkładka D17,5	192	0,011	2,112	PN 82005
Razem masa 1 elementu			[kg]	44,4288	
RAZEM MASA 1 ELEMENTU(ÓW)			[kg]	44,4288	
RAZEM NA RYSUNKU			[kg]	44,4288	

UWAGI:

1. Rysunki rozpatrywać z kompletnymi projektami pozostałych branż,
2. Prace wykonywać zgodnie z opisem technicznym i Sztuką Budowlaną, z zachowaniem przepisów Bezpieczeństwa i Ochrony Zdrowia,
3. Wszelkie zamienne rozwiązania techniczne należy bezwzględnie konsultować i zatwierdzić z autorem niniejszego opracowania,
4. Lokalizacja elementów wg rys. rzutu kondygnacji,
5. Spoiny pachwinowe o grubości 0,7 cieńszego elementu,
6. Spoiny czołowe typu V, wykonać na pełną grubość łączonych elementów,
7. Spoiny wykonać na całej długości przylegania elementów,
8. Przed wykonaniem elementów należy zweryfikować wymaganą wysokość i długość na budowie.
9. Elementy skręcane na śruby kl.8.8 (2x podkładka + 1x nakrętka samokontrująca). Przy otworach Ø18 należy zastosować śruby M16,
10. Zabezpieczenie antykorozyjne przez ocynkowanie
11. Symbol „*” oznacza lustrzane odbicie elementu pionową płaszczyzna wzdłuż dłuższej krawędzi.
12. Biuro projektowe zastrzega bez krytyczne stosowanie rysunków w realizacji. Wykonawca robót budowlanych jest zobowiązany do kierowania się sztuką budowlaną jak również zasadami dobrych praktyk w budownictwie. Zakazana jest realizacja oczywistych omyłek z projektu. Jeżeli rozwiązanie projektowe może powodować wadę lub uszkodzenie obiektu budowlanego, uczestnicy procesu budowlanego zobowiązani są do zawiadomienia o tym fakcie biuro projektów przed wbudowaniem elementu.

MATERIAŁY

1. STAL KONSTRUKCYJNA PROFILOWA: S235JRG2(St3S)
2. ZABEZPIECZENIE ANTYKOROZYJNE: -cynkowanie ogniowe
3. ZABEZPIECZENIE P.POŻ. -bez wymagań

Jednostka projektowa:
CANEA
CANEA Inżynieria i Komputery - Artur Polakowski
25-035 Kielce, Al. Legionów 3/4
tel: (41) 344-7000; fax: (41) 344-77-80; e-mail: biuro@canea.com.pl

Inwestor: POLITECHNIKA ŚWIĘTOKRZYSKA
ALEJA TYSIĄCLECIA PAŃSTWA POLSKIEGO 7
25-314 KIELCE

Inwestycja:
ROZBUDOWA BUDYNKU HALI NR 4 ORAZ BUDOWA PARKINGU - DO 60 STANOWISK POSTOJOWYCH I DRÓG WEWNĘTRZNYCH, PRZEBUDOWA WJAZDU NA PARKING GŁÓWNY ORAZ BUDOWA I DOPOSAŻENIE LABORATORIÓW BADAWCZYCH - BUDOWA INSTALACJI FOTOWOLTAICZNEJ, BUDOWA INSTALACJI TURBIN WIATROWYCH, BUDOWA STANOWISK DO ŁADOWANIA SAMOCHODÓW ELEKTRYCZNYCH NA POTRZEBY POLITECHNIKI ŚWIĘTOKRZYSKIEJ, NA TERENIE DZIAŁEK NR187/11, 187/13, 187/15, 187/17, 187/18, 187/22, 187/26, 187/30, 187/33, 187/35, 187/42, 187/45, 187/52, 187/59, 187/65, 187/66, 187/67, 187/135, 187/20, 187/82, 187/83, 187/84, 187/85, 187/97, 187/127, 187/129, 187/133, 266/3, 149/2, 151, 187/21, 187/51, 187/115, 187/121, 143/1, 143/2, 159, 187/10, 187/12, 187/14, 187/16, 187/24, 187/25, 187/32, 187/34, 187/60, 187/64, 187/72, 187/73, 187/117, 187/123, 172, 187/41, 187/125, 187/119, 187/131, 187/61, 187/62, 187/63, 187/50, 187/75, 187/3, 187/4, 187/5, 187/53, 187/27, 187/29, 182, 187/1, 187/88, 187/96, 187/94, 187/6, 187/28, 181, 187/8, 187/37 OBRĘB 0011 W KIELCACH ZLOKALIZOWANYCH PRZY AL. TYSIĄCLECIA PAŃSTWA POLSKIEGO 7 W KIELCACH - W RAMACH ZADANIA: "CENWIS - CENTRUM NAUKOWO-WDROŻENIOWE INTELIGENTNYCH SPECJALIZACJI REGIONU ŚWIĘTOKRZYSKIEGO".

Rewizja: A	Branża: KONSTRUKCJA	
Nr proj.: 17-06-01	Etap: PROJEKT ARCHITEKTONICZNO-BUDOWLANY	
Data: 02.2018		
FUNKCJA	NAZWISKO	PODPIS
Projektował:	mgr inż. Artur Polakowski nr upr. SWK/0083/POOK/05	
Opracował:	mgr inż. Tomasz Meadlion	
Opracował:		
Sprawdził:	mgr inż. Grzegorz Gruszczyński nr upr. SWK/0136/POOK/13	
Tytuł: RYSUNEK WARSZTATOWY PŁATWIE PŁ4.1-4.4	Skala: 1:10	Rys.: PW-C-KON-707