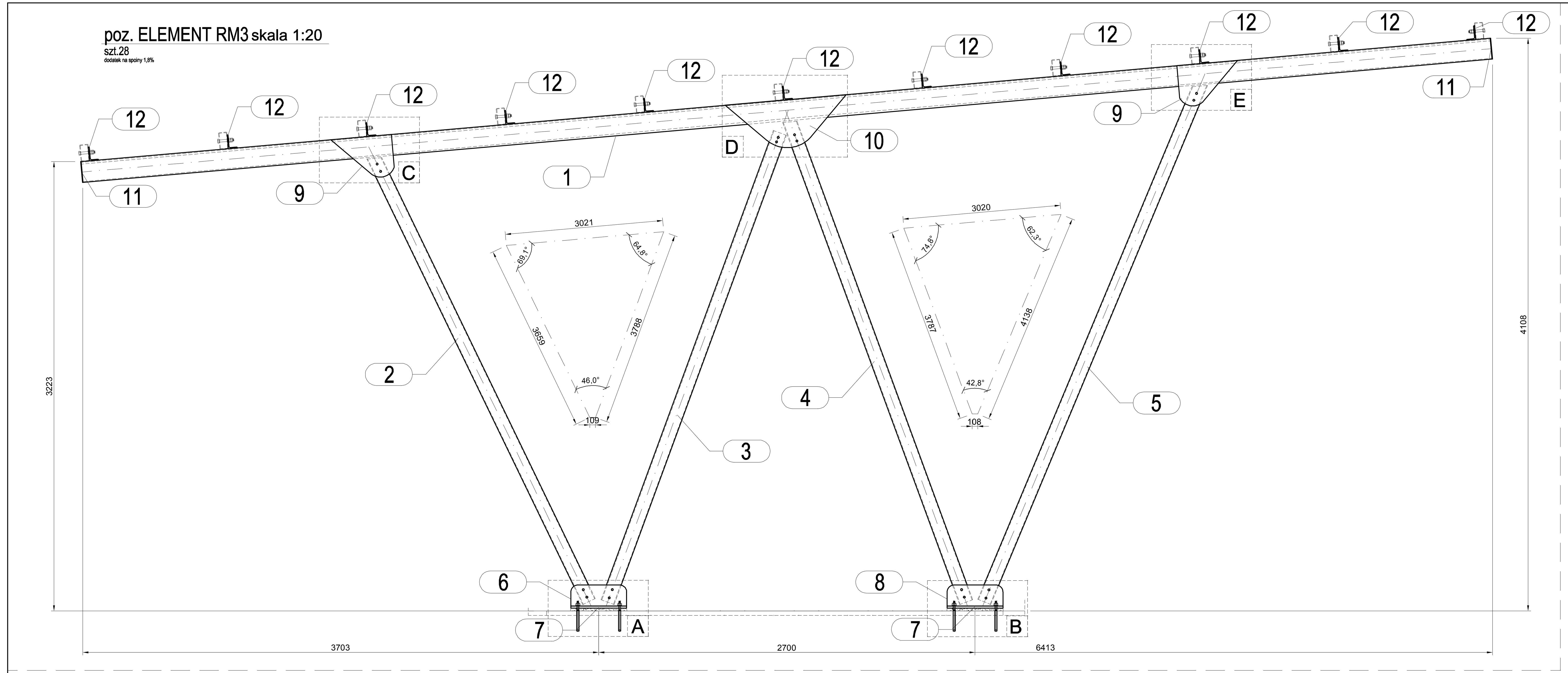

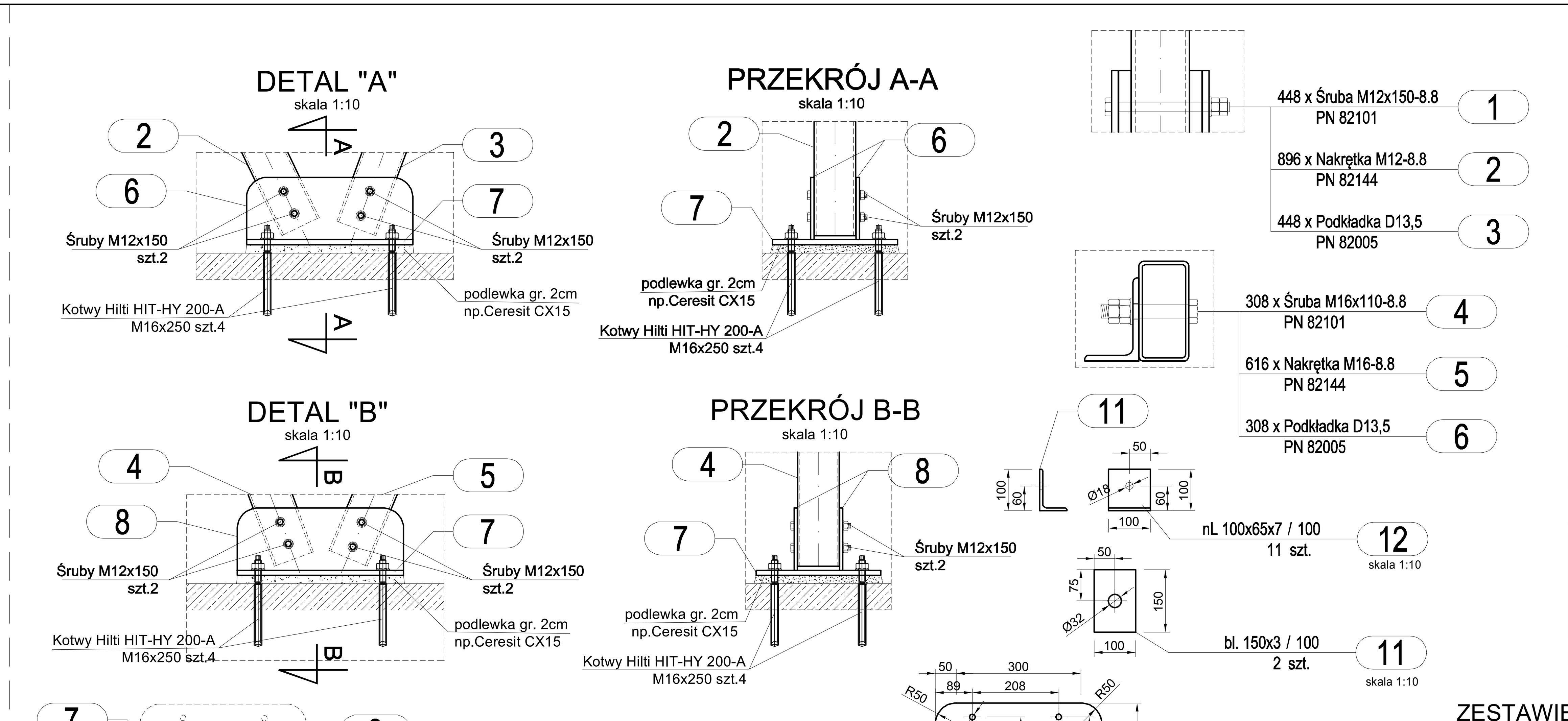

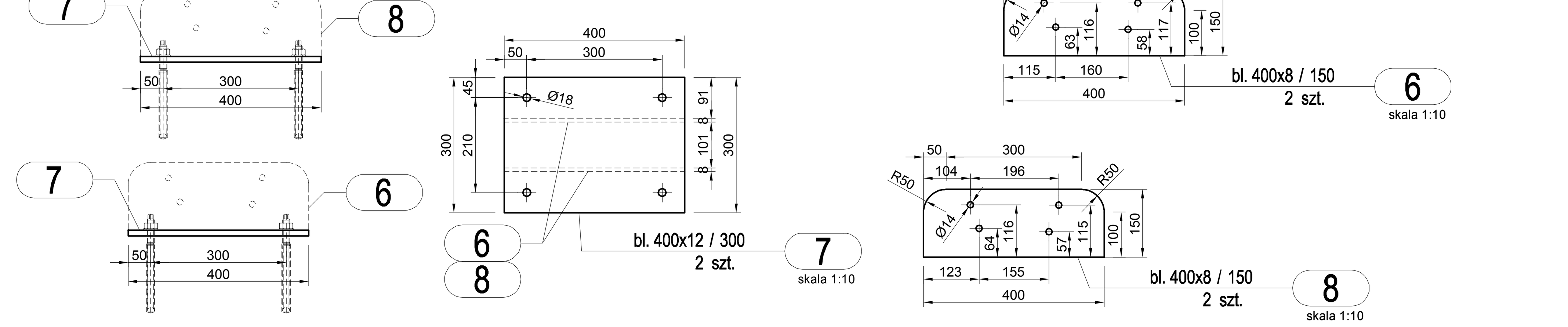

ZESTAWIENIE ŚRUB

Poz.	Nazwa	Liczba [szt]	Masa [kg] 1 szt.	Masa [kg] razem	Uwagi
1szt.					
1	Śruba M12x150-8.8	448	0,184	82,432	PN 82101
2	Nakrętka M12-8.8	896	0,0148	13,2608	PN 82144
3	Podkładka D13,5	448	0,0061	2,7328	PN 82005
Razem masa 1 elementu			[kg]	98,4256	
RAZEM MASA 1 ELEMENTU(ÓW)			[kg]	98,4256	
RAZEM NA RYSUNKU			[kg]	98,4256	

ZESTAWIENIE ŚRUB

Poz.	Nazwa	Liczba [szt]	Masa [kg] 1 szt.	Masa [kg] razem	Uwagi
1szt.					
4	Śruba M16x110-8.8	308	0,283	87,164	PN 82101
5	Nakrętka M16-8.8	616	0,0148	9,1168	PN 82144
6	Podkładka D13,5	308	0,0061	1,8788	PN 82005
Razem masa 1 elementu			[kg]	98,1596	
RAZEM MASA 1 ELEMENTU(ÓW)			[kg]	98,1596	
RAZEM NA RYSUNKU			[kg]	98,1596	

ZESTAWIENIE STALI - KSZTAŁTOWNIKI

Poz.	Profil	Długość [mm]	Liczba [szt]	Masa [kg] jedn.	Masa [kg] 1 szt.	Masa [kg] razem	Materiał	Uwagi
ELEMENT RM3			28szt.					
1	RP 150x100x6	10150	1	22,1	224,3	224,3	S235JRG2	
2	RK 100x100x4	3552	1	11,9	42,3	42,3	S235JRG2	
3	RK 100x100x4	3586	1	11,9	42,7	42,7	S235JRG2	
4	RK 100x100x4	3683	1	11,9	43,8	43,8	S235JRG2	
5	RK 100x100x4	4036	1	11,9	48	48	S235JRG2	
6	bl. 400x8	150	2	25,12	3,8	7,6	S235JRG2	
7	bl. 400x12	300	2	37,68	11,3	22,6	S235JRG2	
8	bl. 400x8	150	2	25,12	3,8	7,6	S235JRG2	
9	bl. 437x8	298	4	27,444	8,2	32,8	S235JRG2	
10	bl. 873x8	343	2	54,824	18,8	37,6	S235JRG2	
11	bl. 150x3	100	2	3,532	0,4	0,8	S235JRG2	
12	nL 100x65x7	100	11	8,77	0,9	9,9	S235JRG2	
Razem masa 1 elementu					[kg]	520		
Dodatek na spoiny 1,8%					[kg]	9,4		
RAZEM MASA 28 ELEMENTU(ÓW)					[kg]	14823,2		
RAZEM NA RYSUNKU					[kg]	14823,2		

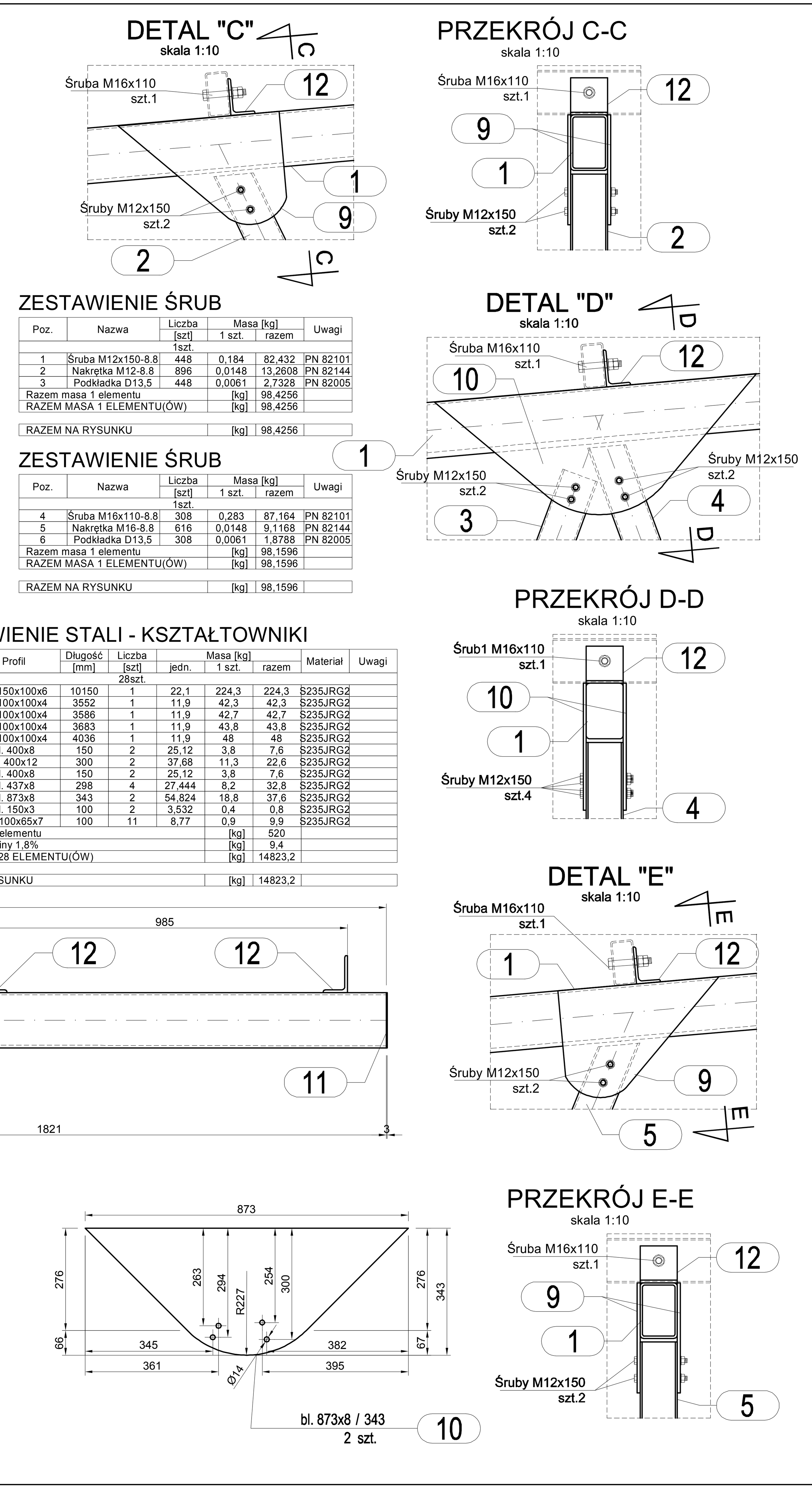

RYSUNEK WARSZTATOWY
SKALA 1:10

UWAGI:

1. Rysunki rozpatrywać z kompletnymi projektami pozostałych branż,
2. Prace wykonywać zgodnie z opisem technicznym i Sztuką Budowlaną, z zachowaniem przepisów Bezpieczeństwa i Ochrony Zdrowia,
3. Wszelkie zamienne rozwiązania techniczne należy bezwzględnie konsultować i zatwierdzić z autorem niniejszego opracowania,
4. Lokalizacja elementów wg rys. rzutu kondygnacji,
5. Spoiny pachwinowe o grubości 0,7 cieńszego elementu,
6. Spoiny czołowe typu V, wykonać na pełną grubość łączonych elementów,
7. Spoiny wykonać na całej długości przylegania elementów,
8. Przed wykonaniem elementów należy zweryfikować wymaganą wysokość i długość na budowie.
9. Elementy skręcane na śruby kl.8.8 (2x podkładka + 1x nakrętka samokontrująca). Przy otworach Ø18 należy zastosować śruby M16,
10. Zabezpieczenie antykorozyjne przez ocynkowanie
11. Symbol „*" oznacza lustrzane odbicie elementu pionową płaszczyzna wzdłuż dłuższej krawędzi.
12. Biuro projektowe zastrzega bez krytyczne stosowanie rysunków w realizacji. Wykonawca robót budowlanych jest zobowiązany do kierowania się sztuką budowlaną jak również zasadami dobrych praktyk w budownictwie. Zakazana jest realizacja oczywistych omyłek z projektu. Jeżeli rozwiązanie projektowe może powodować wadę lub uszkodzenie obiektu budowlanego, uczestnicy procesu budowlanego zobowiązani są do zawiadomienia o tym fakcie biuro projektów przed wbudowaniem elementu.

MATERIAŁY

1. STAL KONSTRUKCYJNA PROFILOWA: S235JRG2(St3S)
2. ZABEZPIECZENIE ANTYKOROZYJNE: -cynkowanie ogniowe
3. ZABEZPIECZENIE P.POŻ. -bez wymagań

Jednostka projektowa:
CANEA Inżynieria i Komputery - Artur Polakowski
25-035 Kielce, Al. Legionów 3/4
tel: (41) 344-7000; fax: (41) 344-77-80; e-mail: biuro@canea.com.pl

Inwestor: POLITECHNIKA ŚWIĘTOKRZYSKA
ALEJA TYSIĄCLECIA PAŃSTWA POLSKIEGO 7
25-314 KIELCE

Inwestycja:
ROZBUDOWA BUDYNKU HALI NR 4 ORAZ BUDOWA PARKINGU - DO 60 STANOWISK POSTOJOWYCH I DRÓG WEWNĘTRZNYCH, PRZEBUDOWA WJAZDU NA PARKING GŁÓWNY ORAZ BUDOWA I DOPOSAŻENIE LABORATORIÓW BADAWCZYCH - BUDOWA INSTALACJI FOTOWOLTAICZNEJ, BUDOWA INSTALACJI TURBIN WIATROWYCH, BUDOWA STANOWISK DO ŁADOWANIA SAMOCHODÓW ELEKTRYCZNYCH NA POTRZEBY POLITECHNIKI ŚWIĘTOKRZYSKIEJ, NA TERENIE DZIAŁEK NR187/11, 187/13, 187/15, 187/17, 187/18, 187/22, 187/26, 187/30, 187/33, 187/35, 187/42, 187/45, 187/52, 187/59, 187/65, 187/66, 187/67, 187/135, 187/20, 187/82, 187/83, 187/84, 187/85, 187/97, 187/127, 187/129, 187/133, 266/3, 149/2, 151, 187/21, 187/51, 187/115, 187/121, 143/1, 143/2, 159, 187/10, 187/12, 187/14, 187/16, 187/24, 187/25, 187/32, 187/34, 187/60, 187/64, 187/72, 187/73, 187/117, 187/123, 172, 187/41, 187/125, 187/119, 187/131, 187/61, 187/62, 187/63, 187/50, 187/75, 187/3, 187/4, 187/5, 187/53, 187/27, 187/29, 182, 187/1, 187/88, 187/96, 187/94, 187/6, 187/28, 181, 187/8, 187/37 OBRĘB 0011 W KIELCACH ZLOKALIZOWANYCH PRZY AL. TYSIĄCLECIA PAŃSTWA POLSKIEGO 7 W KIELCACH - W RAMACH ZADANIA: "CENWIS - CENTRUM NAUKOWO-WDROŻENIOWE INTELIGENTNYCH SPECJALIZACJI REGIONU ŚWIĘTOKRZYSKIEGO".

Rewizja: A	Branża:	KONSTRUKCJA
Nr proj.: 17-06-01	Etap:	WYKONAWCZY
Data: 02.2018		

FUNKCJA	NAZWISKO	PODPIS
Projektował:	mgr inż. Artur Polakowski nr upr. SWK/0083/POOK/05	
Opracował:	mgr inż. Tomasz Meadlion	
Opracował:		
Sprawdził:	mgr inż. Grzegorz Gruszczyński nr upr. SWK/0136/POOK/13	

Tytuł: RYSUNEK WARSZTATOWY ELEMENT RM3
Skala: 1:20
Rys.: PW-C-KON-703